IP d Z f _ j Falcon Eye

B g k l j m d p b y i h w d k i e m Z l Z p b b

Оглавление

1. Общие параметры 1
   1.1. Габаритные размеры IP-камеры 1
   1.2. Устройство IP-камеры 2
2. Установка IP-камеры 3
   2.1. Монтаж IP-камеры 3
   2.2 Установка карты памяти SD 5
3. Работа с программой быстрой конфигурации 6
   3.1. Описание программы 6
   3.2. Основные функции утилиты 6
4. Управление WEB интерфейсом 8
   4.1. Сетевое соединение 8
   4.2. Вход в WEB интерфейс 9
5. Технические особенности 11
6. Технические характеристики 12

Уважаемый покупатель !

Спасибо за покупку нашей IP камеры.
Это руководство разработано специально, чтобы помочь вам в настройке нашего оборудования. Пожалуйста, держите эту инструкцию всегда под рукой.

До установки, откройте упаковку и проверьте, что все компоненты имеются в наличии. Как можно быстрее свяжитесь с Вашим местным розничным продавцом, если какие-либо комплектующие отсутствуют в Вашей упаковке.

1. Электро безопасность

Установка и эксплуатация должны удовлетворять Вашим местным правилам электро безопасности. Мы не несем обязательств и ответственности за любые пожары или поражения электрическим током, вызванные неправильным обращением или установкой.

Питание должно соответствовать требованию в SELV 12V DC в IEC60950-1.

2 . Транспортная безопасность

Тряска, интенсивная вибрация и брызги воды не допустимы во время транспортировки, хранения и установки.

3 . Установка

Не переворачивать. Обращаться осторожно.

Не подавать питание на IP камеру до окончания установки.

Не класть предметы на IP камеру.

4 . Требуется квалифицированный персонал

Все работы по проверке и ремонту должны выполняться квалифицированными инженерами по эксплуатации.

Мы не несем ответственности за любые проблемы, вызванные несанкционированными изменениями или неудачным ремонтом.

5ê H d j m ` Z x s Z y k j _ ^ Z

Пожалуйста, удостоверьтесь, что на CCD (CMOS) сенсор не попадает лазерное излучение, иначе это может привести к повреждению матрицы
Устройство должно быть заземлено.

6. H [k e m ` b \ Z g b _

Пожалуйста, отключите устройство от питания перед его обслуживанием.
Не касаясь CCD (CMOS) матрицы вы можете протереть линзы камеры мягкой тряпочкой.
Всегда используйте сухую мягкую ткань, чтобы чистить устройство. Если есть слишком много пыли, пожалуйста, используйте воду и мягкое моющее средство, чтобы очистить устройство.
Используйте сухую ткань, после влажной уборки.
Пожалуйста, поместите камеру в герметичную упаковку, чтобы защитить CCD (CMOS) сенсор, если не планируете использовать камеру в ближайшее время.

7. < k i h f h] Z l _ e v g u _ i j b g Z ^ e _ ` g h k l b

Убедитесь, что все используемые вспомогательные принадлежности рекомендованы производителем. До установки, откройте упаковку и проверьте, что все компоненты имеются в наличии. Как можно быстрее свяжитесь с Вашим местным розничным продавцом, если какие-либо комплектующие отсутствуют в Вашей упаковке.

Комплектация устройства

Наименование	Количество
IP- камера	1
Комплект саморезов и пластиковых дюбелей	1
Монтажный ключ	1
Руководство по установке	1
CD с полной инструкцией	1

Пожалуйста, проверьте комплектацию камеры перед началом использования.

1) Корпус камеры;
2) Саморезы и пластиковые дюбели
- Саморезы используются для фиксации камеры к потолку или другой поверхности установки;
- Пластиковые дюбели используются для закручивания саморезов в отверстия, вставляя их в отверстия заранее;
3) Монтажный ключ.
Используется для закручивания/откручивания винтов, расположенных на корпусе IP-камеры;
4) CD с полной инструкцией.
Включает полное руководство пользователя на камеру, утилиту для поиска камеры в сети и программное обеспечение для работы с IP-камерами.

1. Общие параметры

1.1.Габаритные размеры IP-камеры

Габаритные размеры IP-камеры представлены на рисунках с 1-1 по 1-3. Размеры указаны в миллиметрах.

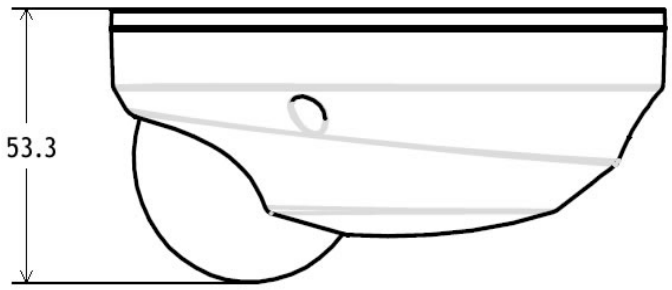

Рисунок 1-1

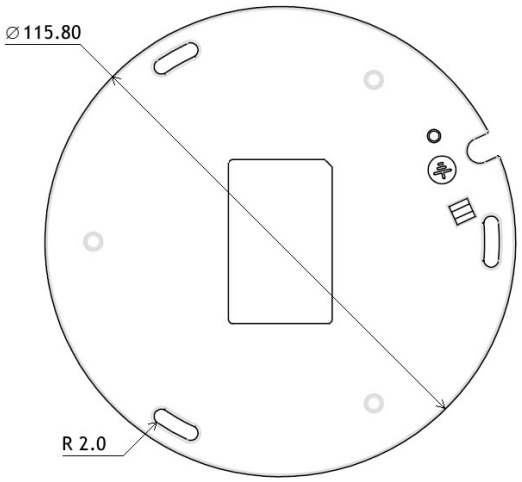

Рисунок 1-2

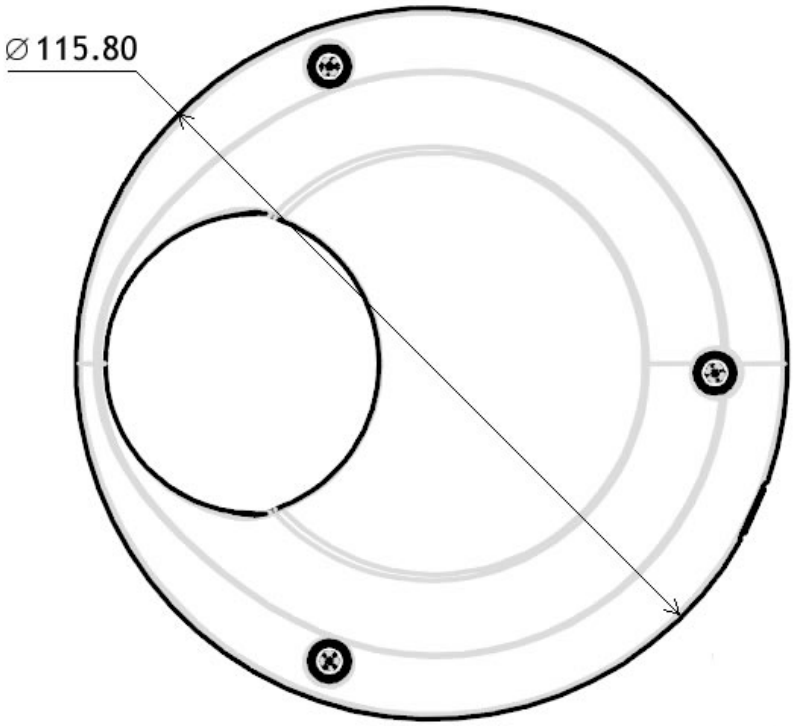

Рисунок 1-3

1.2. Устройство IP-камеры

Основные компоненты IP-камеры представлены на рисунке 1-4.

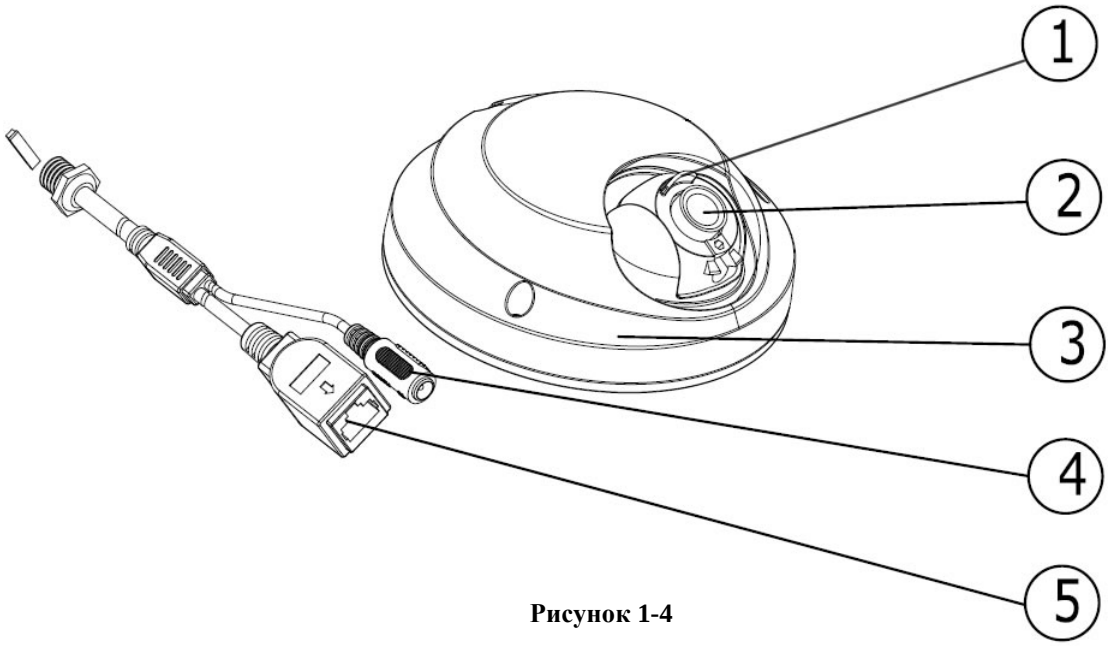

Рисунок 1-4

Перечень компонентов IP-камеры

№ п/п	Наименование	
1	Поворотный модуль по осям X-Y-Z	
2	Объектив камеры	
3	Корпус камеры	
№ п/п	Наименование	Назначение
4	Разъем питания	Разъем для подключения источника постоянного напряжения 12 В
5	Разъем RJ-45	Разъем для подключения к локальной сети, питание PoE

2. Установка IP-камеры

2.1. Монтаж IP-камеры

IP-камера может быть смонтирована как на стену так и на потолок (рис. 2-1). Настройка по осям X-Y-Z осуществляется с помощью монтажного ключа (рис. 2-2).

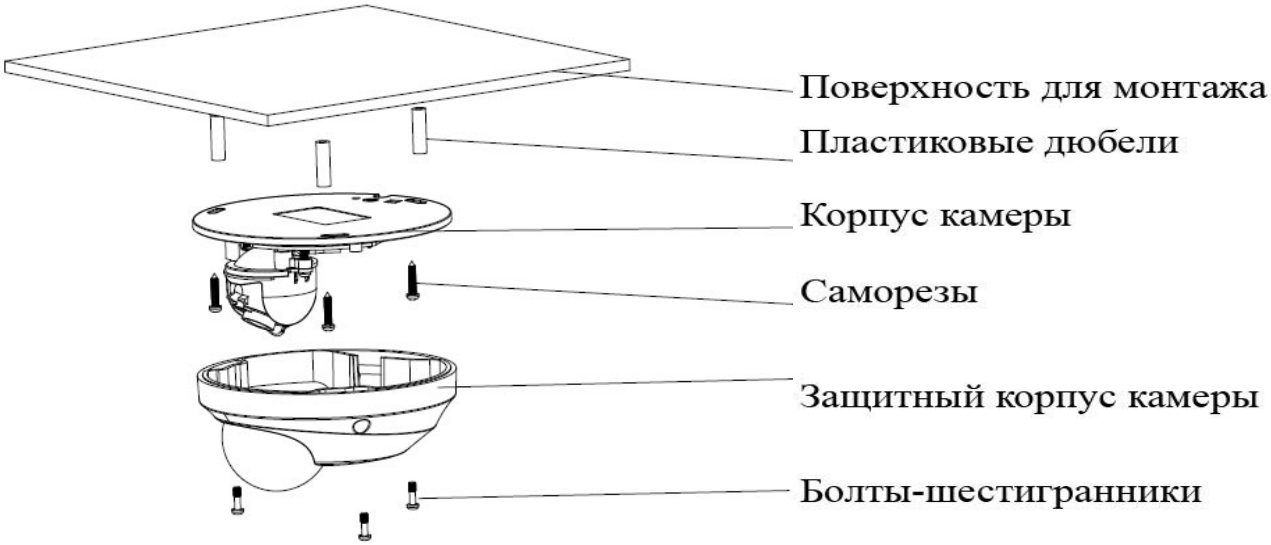

Рисунок 2-1

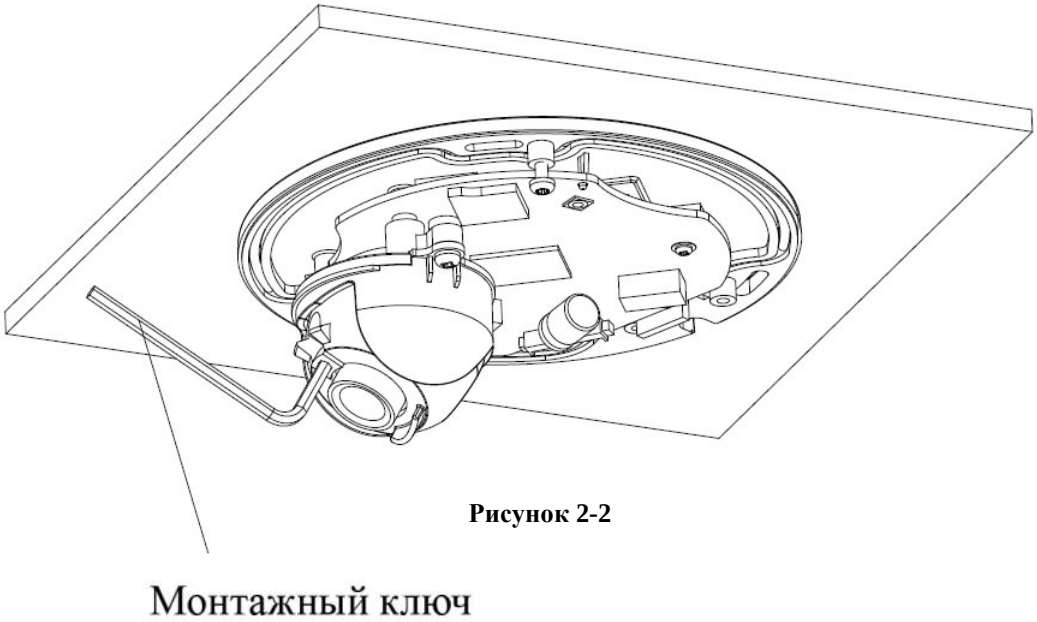

Рисунок 2-2

Step1

Воспользуетесь монтажным ключом для раскручивания трех болтов-шестигранников на защитном корпусе IP-камеры и снимите корпус.

Step 2

Для установки на потолок или стену необходимо просверлить отверстие в потолке или стене диаметром в 30 мм. для того, чтобы пропустить кабель. Пропустите кабель через отверстие. Закрепите корпус IP-камеры с помощью трех пластиковых дюбелей и саморезов.

Step 3

Ослабьте два болта M3 на объективе IP-камеры (не раскручивайте полностью, слегка ослабьте, этого будет достаточно). Для этого используйте монтажный ключ для поворота объектива IP-камеры. После настройки угла обзора объектива, зафиксируйте болты M3 на объективе IP-камеры. Допустимые углы вращения объектива: угол по вертикали (0°~+75°), угол поворота (-15°~+15°) , угол вращения (-15°~+15°).

Step 4

Закрепите защитный корпус IP-камеры с помощью трех болтов-шестигранников и монтажного ключа. Монтаж камеры закончен.

2.2 Установка карты памяти SD

Перед установкой карты памяти в IP-камеру, выключите её и отключите кабель питания.

Step 1

Снимите защитный корпус IP-камеры;

Step 2

Найдите слот с обозначением “SD CARD” на корпусе IP-камеры (рис. 2-4). Установите карту памяти в слот “SD CARD”.

.

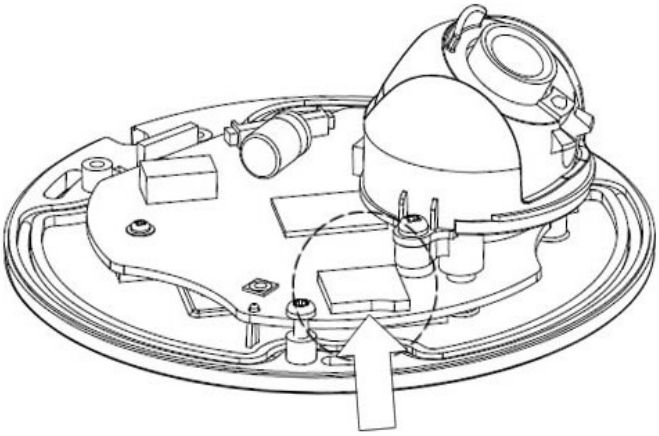

Figure 2-5

Step 3

Закройте корпус IP-камеры.

3. Работа с программой быстрой конфигурации

3.1. Описание программы

Программа быстрой конфигурации может обнаружить текущий IP адрес IP-камеры в сети, изменить IP адрес, а также использоваться для обновления прошивки камеры. ВНИМАНИЕ! Некоторые функции программы могут быть доступны, только при условии, что IP-камера и компьютер, на котором запущена программа, находятся в одной подсети.

3.2. Основные функции утилиты

Для запуска программы запустите “ConfigTool.exe”. Интерфейс программы представлен на рисунке 3-1. В списке устройств (Device list) вы можете видеть IP-адреса устройств, номер порта, маску подсети, шлюз, MAC адрес устройства.

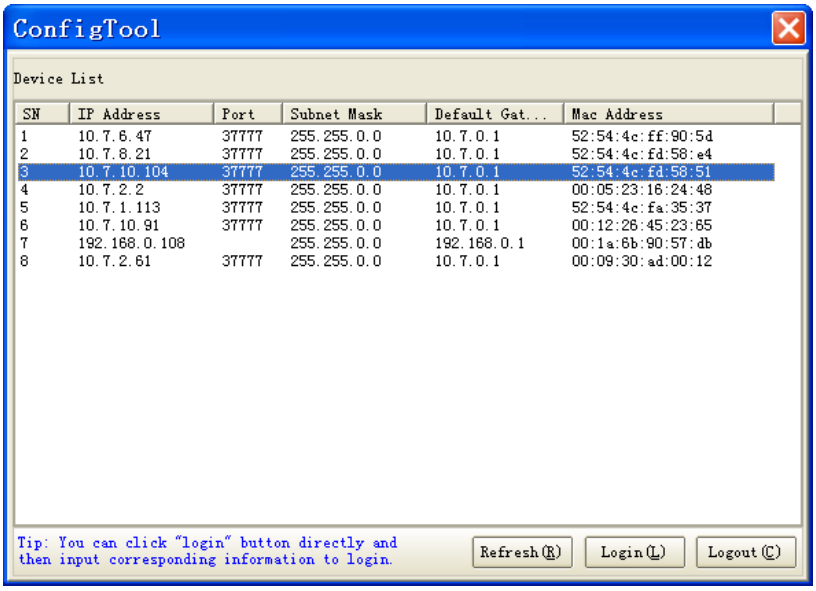

Рисунок 3-1

Выбрав один из IP-адресов в списке устройств и нажав на нём правой кнопкой мыши, вы можете увидеть открывшееся меню, представленное на рисунке 3-2.

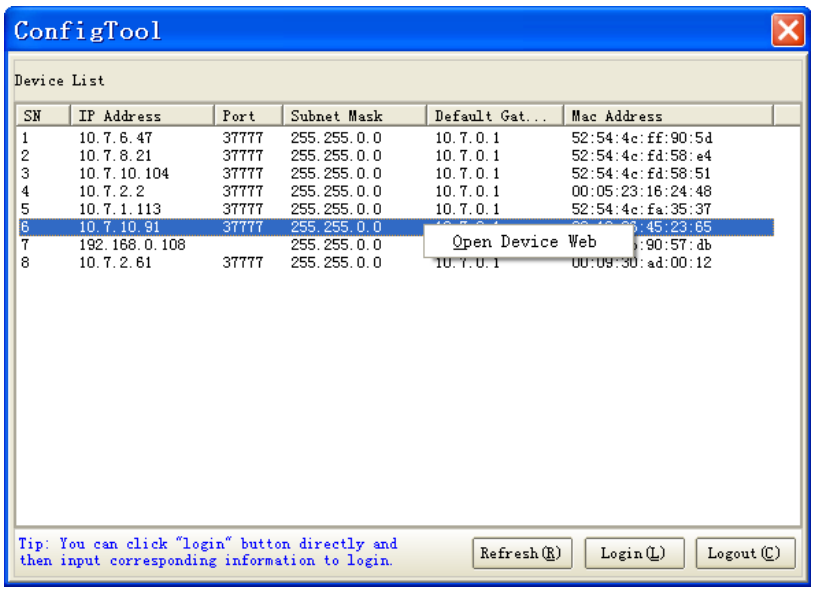

Рисунок 3-2

Выбрав пункт “Open Device Web”, вы попадете в WEB-интерфейс устройства, где вам будет предложено авторизоваться для доступа к IP-камере (рис. 3-3).

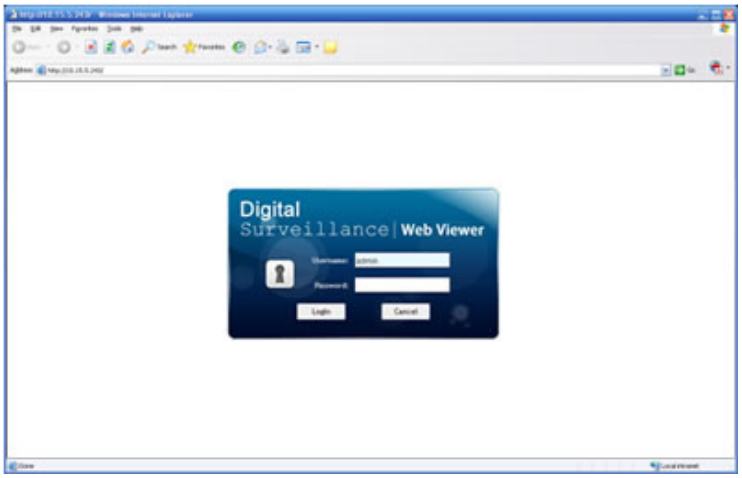

Рисунок 3-3

Если вы хотите изменить IP-адрес камеры без входа в WEB интерфейс, необходимо зайти в меню списка устройств утилиты быстрой конфигурации.
В меню списка устройств (рис. 3-1) выберите IP-адрес камеры и нажмите двойным кликом для открытия интерфейса “Login” или выбрерите IP-адрес в списке устройств и нажмите на кнопку “Login” (рис.3-4). На рисунке 3-4 отображено окно “Login” в котором отображается IP-адрес, имя пользователя, пароль и номер порта. Любой из параметров может быть изменен. Однако, номер порта должен быть одинаковым с номером порта TCP, установленном в WEB интерфейсе, иначе вы не сможете подключится к камере. Если камера обновляется в фоновом режиме, то для доступа к ней используйте порт 3800, другие порты будут не доступны.

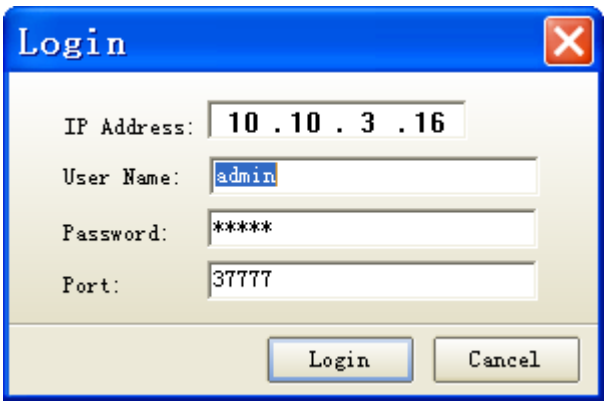

Рисунок 3-4

После авторизации, интерфейс программы будет выглядеть, как это представлено на рисунке 3-5.

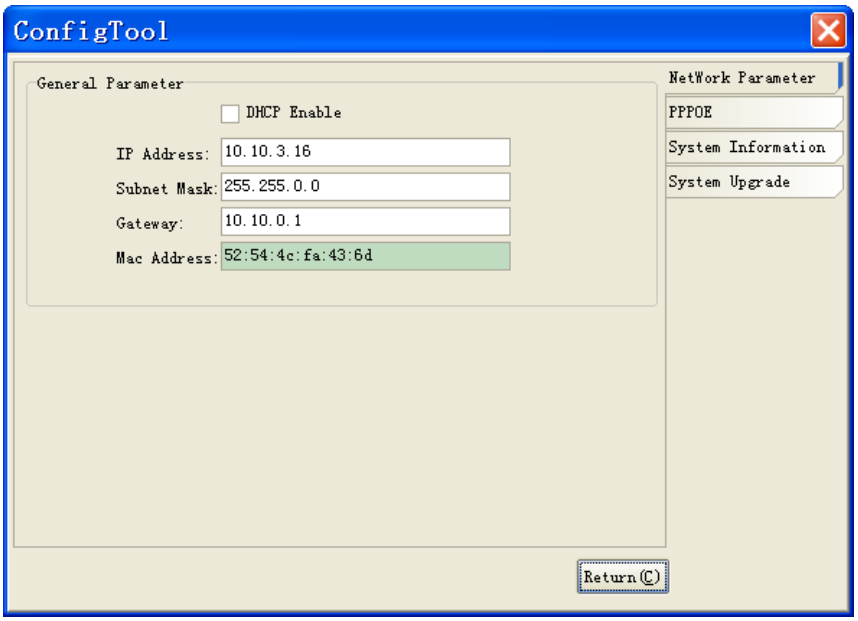

Рисунок 3-5

Данная программа позволяет настроить IP-адрес камеры (в том числе и настроить автоматическое получение IP-адреса от DHCP-сервера), настроить дату и время на камере и произвести обновление прошивки.

4. Управление WEB интерфейсом

IP-камера поддерживает управление через WEB интерфейс и через ПО на ПК. WEB-интерфейс позволяет просматривать изображение с камеры и осуществлять настройки IP-камеры.

4.1. Сетевое соединение

Для сетевого соединения IP-камеры необходимо сделать следующее:
- убедиться что IP-камера физически подключена к локальной сети.
- установить IP-адреса, маску подсети и шлюз одной сети для ПК и IP-камеры. У IP-камеры стандартный адрес 192.168.1.108, маска под сети 255.255.255.0, шлюз 192.168.1.1.
- для проверки соединения запустите из командной строки команду ping ***.***.***.*** (* адрес IP-камеры)

4.2. Вход в WEB интерфейс

Откройте Internet Explorer и впишите IP-адрес камеры в адресной строке браузера.
Например, если у IP-камеры адрес 192.168.1.108, то введите http://192.168.1.108 в адресной строке Internet Explorer (рис. 4-1).

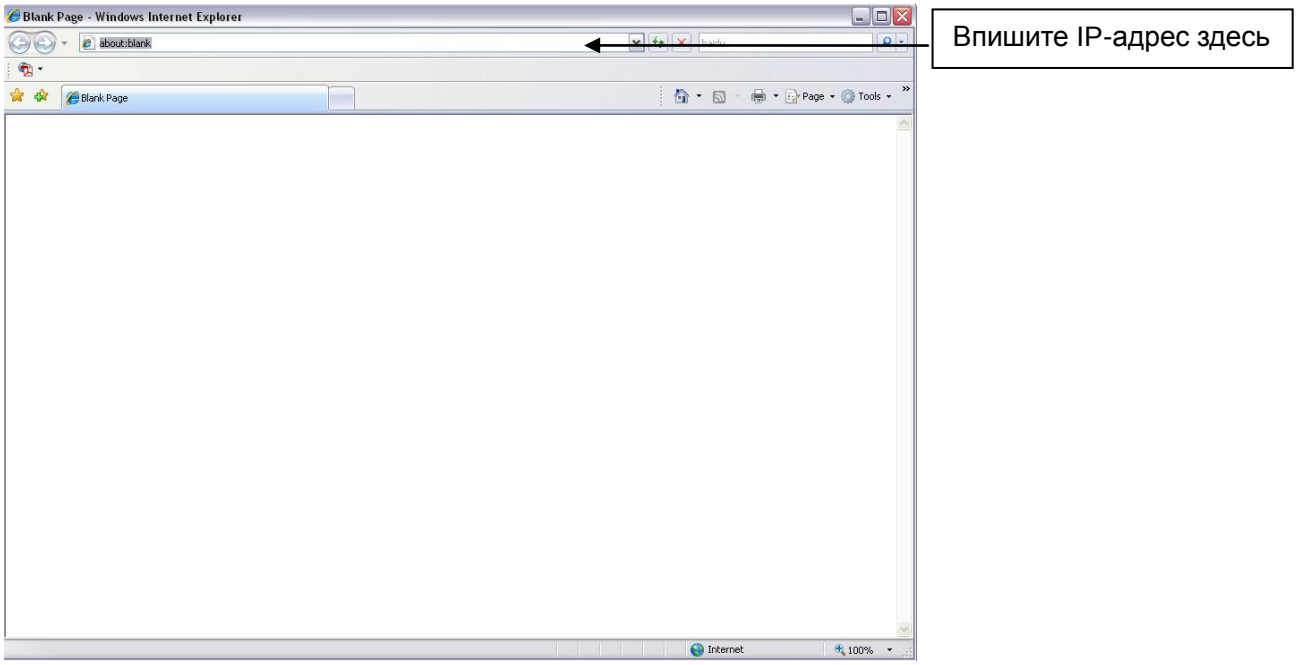

Рисунок 4-1

При входе в WEB интерфейс вы уведете следующее - рисунок 4-2
Введите логии и пароль. По умолчанию логин и пароль admin.
Примечание: В целях безопасности настоятельно просим изменить логин и пароль при первом входе в WEB интерфейс.

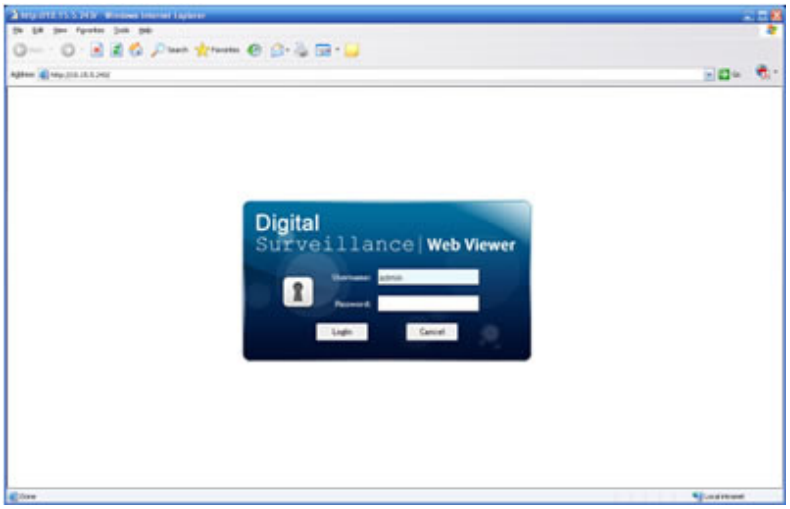

Рисунок 4-2

При первом подключении к WEB интерфейсу, появится системное сообщение с предложением об установке компонента ActivewX webrec.cab, если нет, то оно появится через минуту после входа в WEB-интерфейс. Нажмите на кнопку OK, операционная система автоматически установить компонент.

После установки компонента, WEB интерфейс обновится. Если вы не смогли автоматически установить файл ActiveX, проверьте настройки браузера (рис. 4-3).

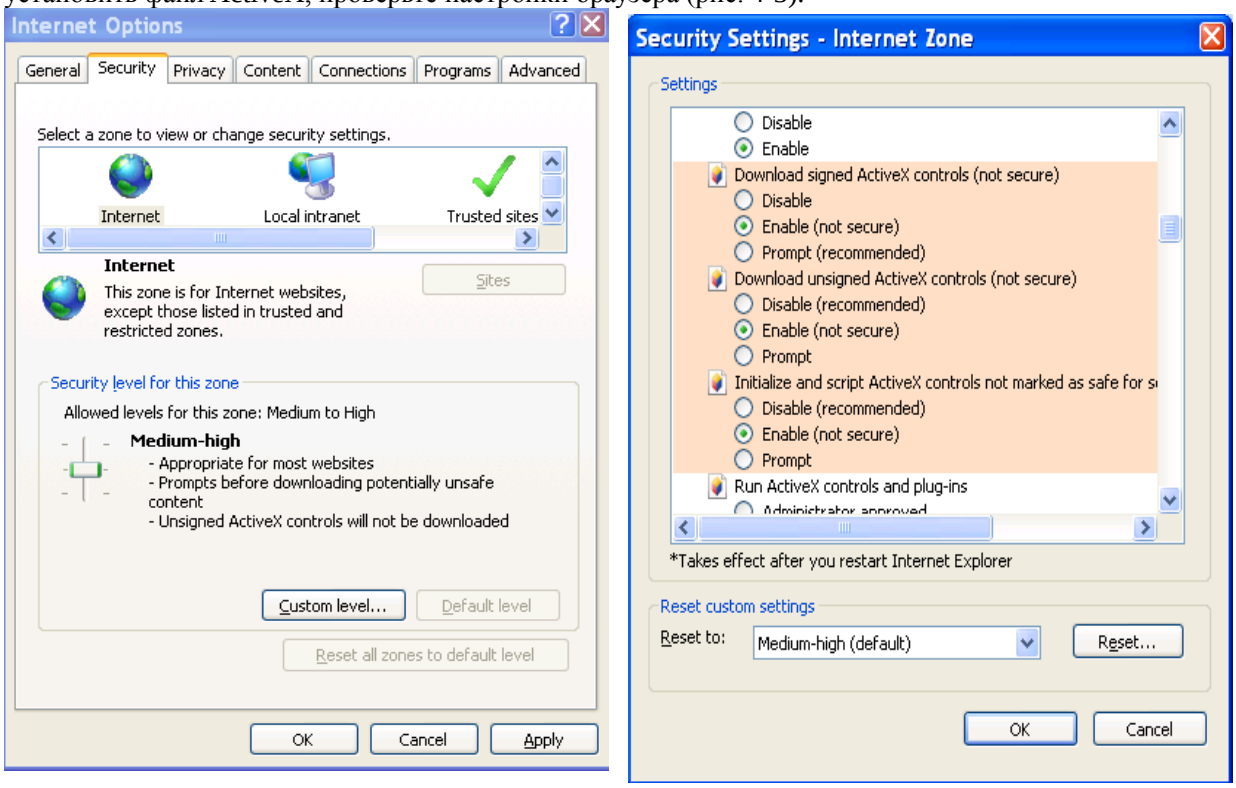

Рисунок 4-3

После успешной авторизации вы попадете в главное окно WEB интерфейса (рис.4-4).

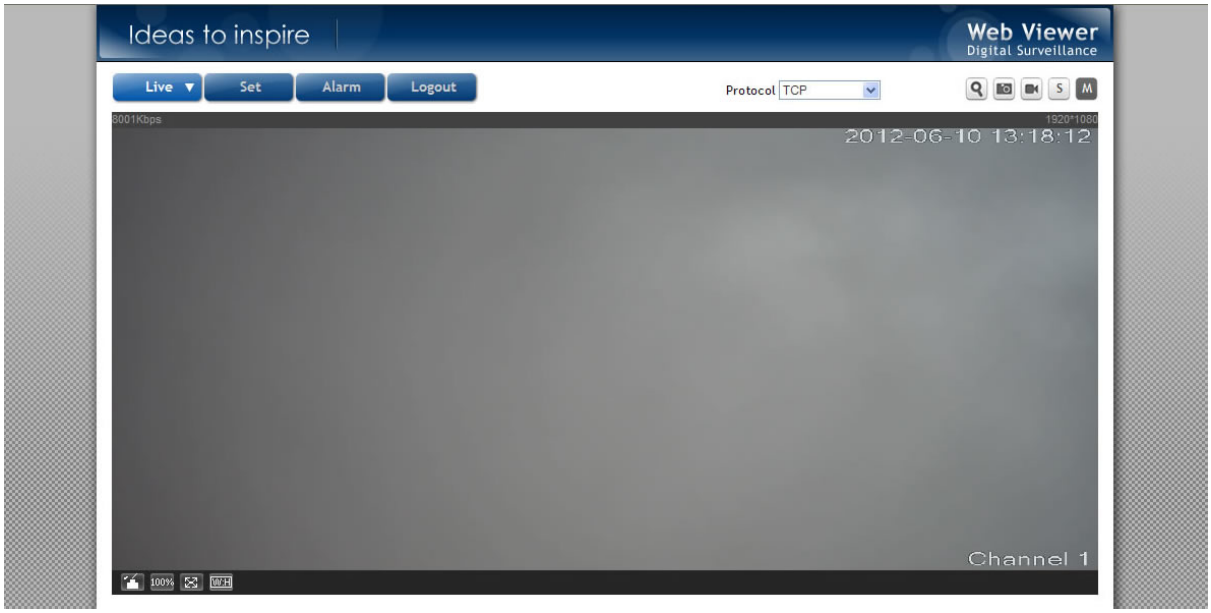

Рисунок 4-4

Для более подробной информации воспользуетесь руководством пользователя на компакт-диске в комплекте.